lofree

日本語取扱説明書

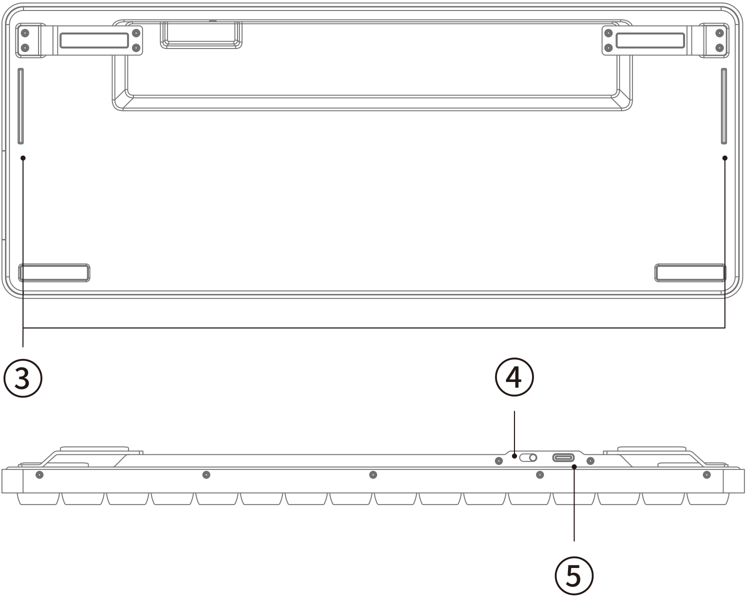

① **バッテリー指示灯**

充電中 : 白のブリージングライトが点滅

充電完了 : 白の指示灯が常時点灯

バッテリー＜20%：赤のブリージングライトが点滅

バッテリー＜5%：指示灯が消灯するまで点滅

② Caps Lock/状態指示灯（白＆青）

- Caps Lock指示灯（白）

指示灯が常時点灯：Caps lock on

指示灯が消灯：Caps lock off

- ブルートゥースペアリング指示灯（青）

ブルートゥースペアリング中、指示灯が1分間ゆっくり点滅し、接続後3秒間点灯し続けます。

デバイス切り替え時、指示灯が3秒間素早く点滅し、接続後3秒間点灯し続けます。

ブルートゥース再接続時、指示灯が点滅し続けます。

再接続後、指示灯が3秒間点灯し続け、前の状態に戻ります。

③ バックライト

常時点灯/ブリージング/OFF

バックライトの色変更

④ モードの切替

OFF/ON/BT（ブルートゥース）

⑤ Type C

インターフェース

有線/充電

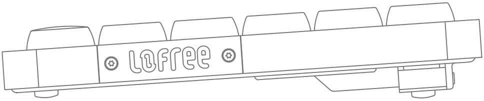

操作方法

有線接続：

❶ モードスイッチをONに切り替えます。

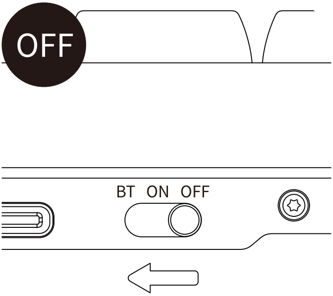

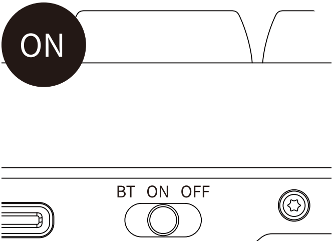

❷ 付属のType Cケーブルでキーボードをデバイスに接続します。

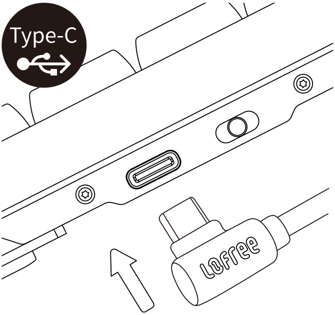

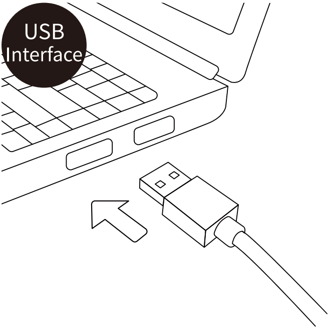

ブルートゥース接続:

❶ モードスイッチをBTに切り替え

❷ Fn+1 /Fn+2/Fn+3を青の

ます。

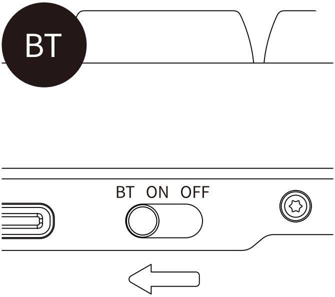

指示灯がゆっくり点滅するまで長押しします。

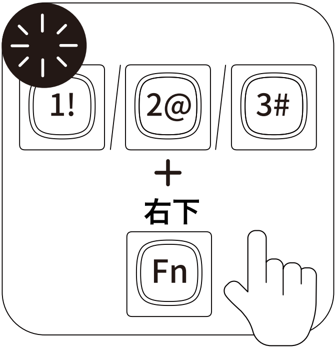

③ デバイスリストで「Flow84@lofree」を探し、ペアリングを行います。

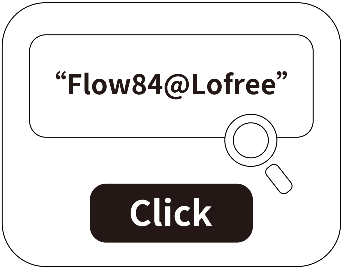

④ 状態指示灯

指示灯が3秒間点灯し続けた後、消灯します。

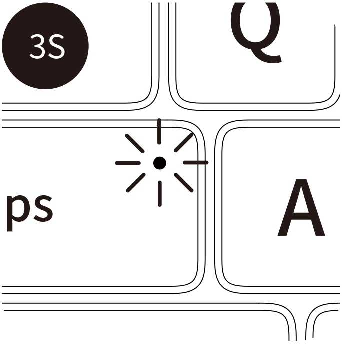

⑤ Fn+1/Fn+2/Fn+3=

ブルートゥースデバイスに切り替え

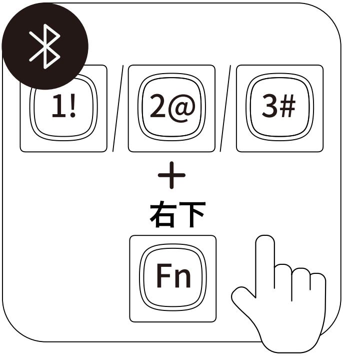

バックライトの使用方法:

❶ FN + ←：
常時点灯/ブリージング/OFF

❷ FN + →：
バックライト色の切替

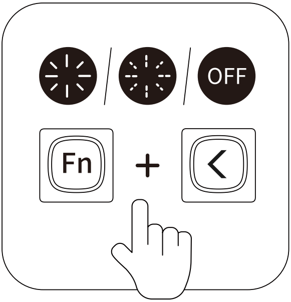

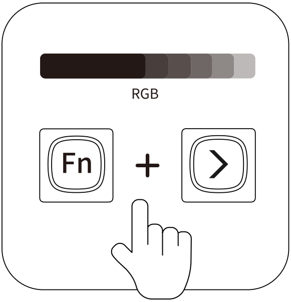

システムの切替

Fn

右下にある「Fn+N」で、windows/Androidの対応するシステムの機能キーを作動します。

右下にある「Fn+M」で、Mac/IOSの対応するシステムの機能キーを作動します。

マルチ機能キー

Fn Fn + F1 …… Del = マルチ機能キー

	機能マーク	Mac	Windows
FN+F1	☼	画面の明るさ−	画面の明るさ−
FN+F2	☀	画面の明るさ+_	画面の明るさ+_
FN+F3	⧉	マルチ画面	マルチ画面
FN+F4	🔍	検索	検索
FN+F5	☼	バックライト	バックライト
FN+F6	☀	バックライト+	バックライト+
FN+F7	◁	前の曲	前の曲
FN+F8	▯▯	再生/停止	再生/停止
FN+F9	▷	次の曲	次の曲
FN+F10	🔇	ミュート	ミュート
FN+F11	🔉	音量−	音量−
FN+F12	🔊	音量+	音量+
FN+Opt/Ctrl	☰	/	メニュー
FN+Prtsc	🖩	/	電卓
FN+Ins	🎤	/	音声アシスタント

FN +Del	🔒	ロック	ロック

製品に含まれる有害物質の名称と含有量:

Harmful Elements	Hazardous substances					
	Lead (Pb)	Mercury (Hg)	Cadmium (Cd)	Hexavalent Chromium (Cr, VI)	Polybrominated Biphenyls (PBB)	Polybrominated Diphenyl Ethers (PBDE)
Plastic Components	○	○	○	○	○	○
Circuit Board Assembly	○	○	○	○	○	○
Silicone Components	○	○	○	○	○	○
Spare Partss	○	○	○	○	○	○

本表は、SJ/T11364 の規定に基づいて作成されています。

本製品の分類および表示は、EU 指令 2011/65/EU およびその改訂指令 2015/863/EU に従っています。

○: 当該部品のすべての均質材料中の有害物質の含有量がGB/T26572で規定された制限要件未満である

X: 少なくとも当該部品のある均質材料中の当該有害物質の含有量がGB/T26572で規定された制限要件を超えている

環境保護に関する説明

本製品の電子部品に含まれる有害物質は、通常の使用条件下で10 年間漏れたり変化したりすることはありません。同期間中、本製品の電子部品は、消費者が製品を使用する際に、深刻な環境汚染、

または人の健康や財産への深刻な損害を引き起こすことはありません。中国の電子工業規格SJ/T 11364-2014および関連する中国政府の規制により、本製品およびその内部または外部の構成部品の一部には、環境に配慮した使用期限ラベルが付いている場合があります。部品及び部品メーカーにより、製品および部品の使用期限ラベルが異なる場合があり ます。なお、部品ラベルに記載されている使用期限が優先されます。

警告

- バッテリーを適切に設置しないと、液漏れや爆発、人身事故を起こす恐れがあります。
- バッテリーに液漏れ、変色、変形などの異常がある場合は、使用しないでください。
- バッテリーを放電した状態や未使用の状態で長期間放置しないでください。
- 本製品をショートさせないでください。
- バッテリーの寿命は使用状況により変わります。使用済のバッテリーは現地の法律に従って廃棄するか、もしくは電子製品リサイクル用のごみ箱に捨ててください。
- 万が一本製品の中に水が入った場合、直ちに電源を切り、本製品を別の場所に移動してください。そのまま使用を続けると、火災や感電の原因となります。点検・整備については、販売店またはお近くのカスタマーサービスセンターにお問い合わせください。

FCC Statement

This equipment has been tested and found to comply with the limits for a Class B digital device, pursuant to Part 15 of the FCC Rules. These limits are designed to provide reasonable protection against harmful interference in a residential installation.

This equipment generates uses and can radiate radio frequency energy and, if not installed and used in accordance with the instructions, may cause harmful interference to radio communications. However, there is no guarantee that interference will not occur in a particular installation.

If this equipment does cause harmful interference to radio or television reception, which can be determined by turning the equipment off and on, the user is encouraged to try to correct the interference by one or more of the following measures:
-- Reorient or relocate the receiving antenna.
-- Increase the separation between the equipment and receiver.
-- Connect the equipment into an outlet on a circuit different from that to which the receiver is connected.
-- Consult the dealer or an experienced radio/TV technician for help.

This device complies with part 15 of the FCC Rules. Operation is subject to the following two conditions:
(1) This device may not cause harmful interference, and (2) this device must accept any interference received, including interference that may cause undesired operation.

Changes or modifications not expressly approved by the party responsible for compliance could void the user's authority to operate the equipment.

lofree

深圳市洛斐客文化有限公司

Shenzhen Lofree Culture Co.,Ltd.
深圳市宝安区西乡街道宝源路1065号F518时尚创意园F8栋202
202-F8, F518 Idea Land, 1065 Bao Yuan Road, Shenzhen

Service Hotline/服务热线: 4006002083
www.lofree.com.cn   www.lofree.co
lofree.co   lofreeco   lofree.co